色番	色　　彩	備　考
M2	ムーンホワイトN	
M3	ムーンピンクN	
M4	ムーンライムN	
M6	ムーングリーンN	
M5	ムーンブラウンN	

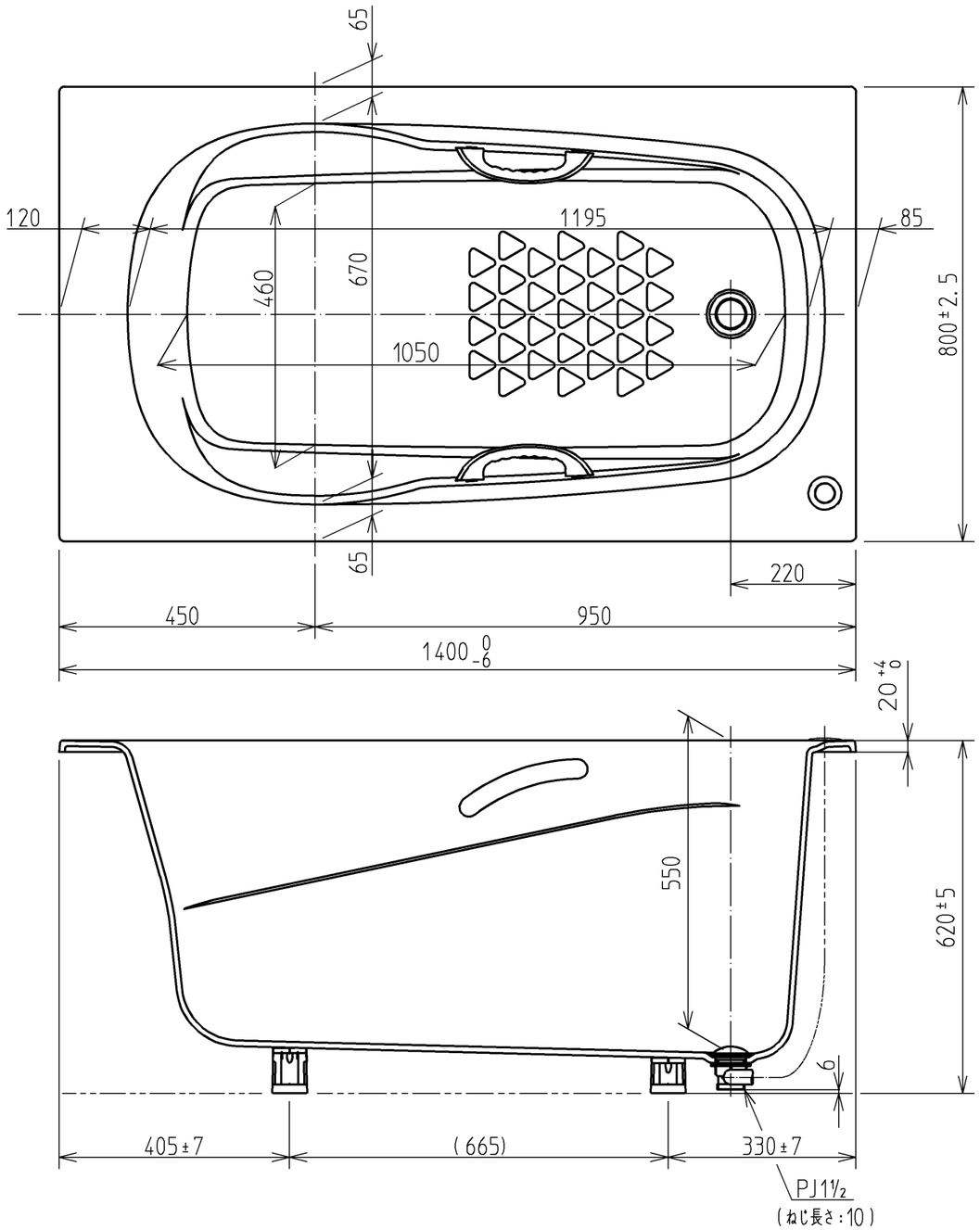

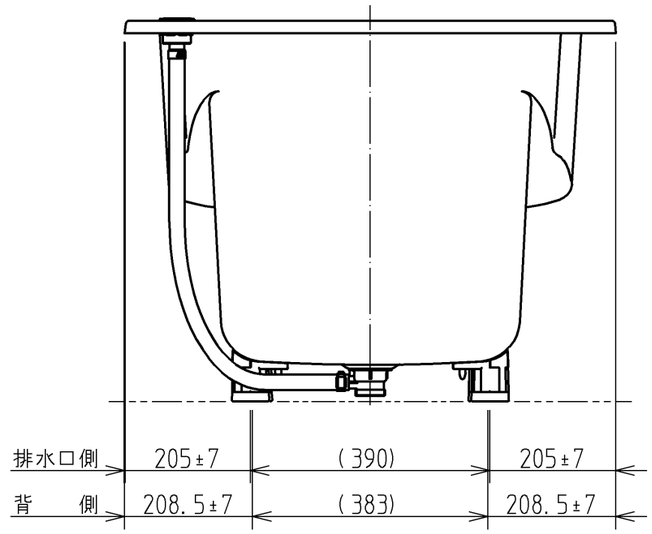

＜特殊点＞
1. 排水仕様変更(間接排水→直間兼用排水)
2. 全高変更20mmUP(600→620)

図　名	和洋折衷エプロンなし ネオマーブバス(1400サイズ) 直間兼用排水仕様				尺　度　1:10 図　番 PNS1440RJ T930
年月日 12.02.01	製図	榎園	検図	兵頭　前田	TOTO